POZ.4.1 PŁYTA KRZYZOWO ZBROJONA 9,6x7,6 M
WYKONAĆ x 8

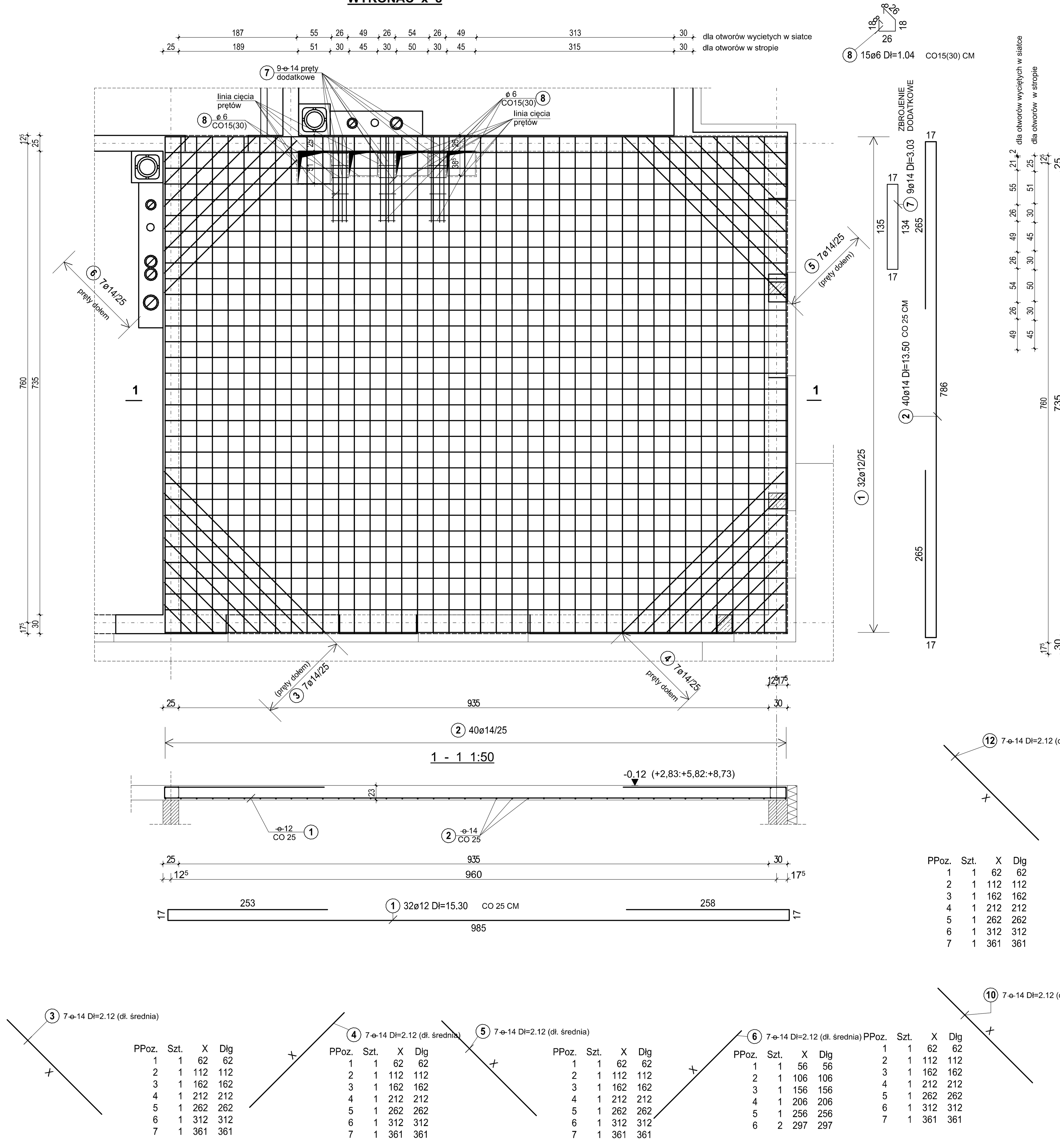

POZ.4.2 PŁYTA KRZYŻOWO ZBROJONA 8,8x7,6 M
WYKONAĆ x 2

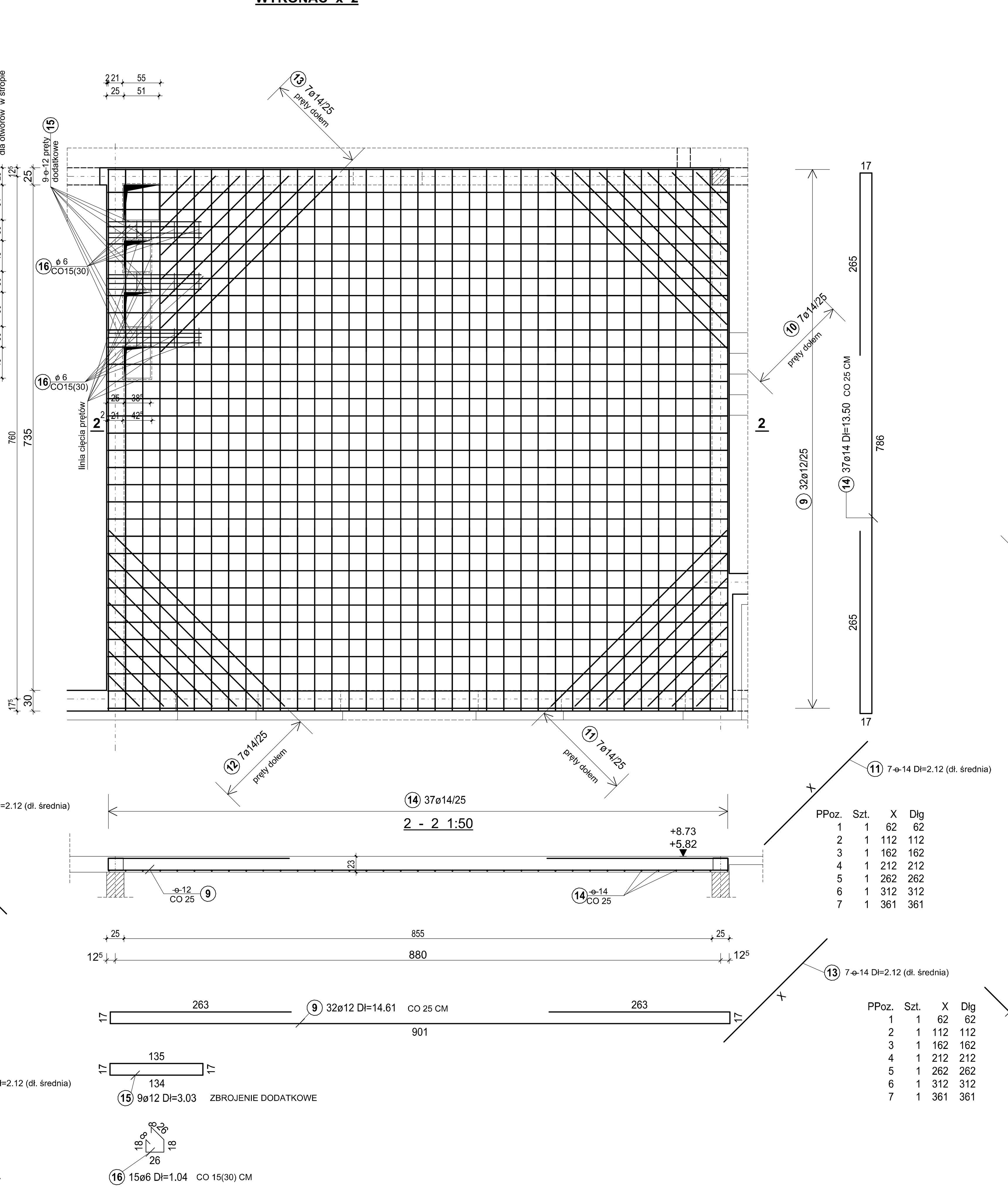

POZ.4.3 PŁYTA KRZYŻOWO ZBROJONA 6,65-7,15x7,6 M
WYKONAĆ x 8

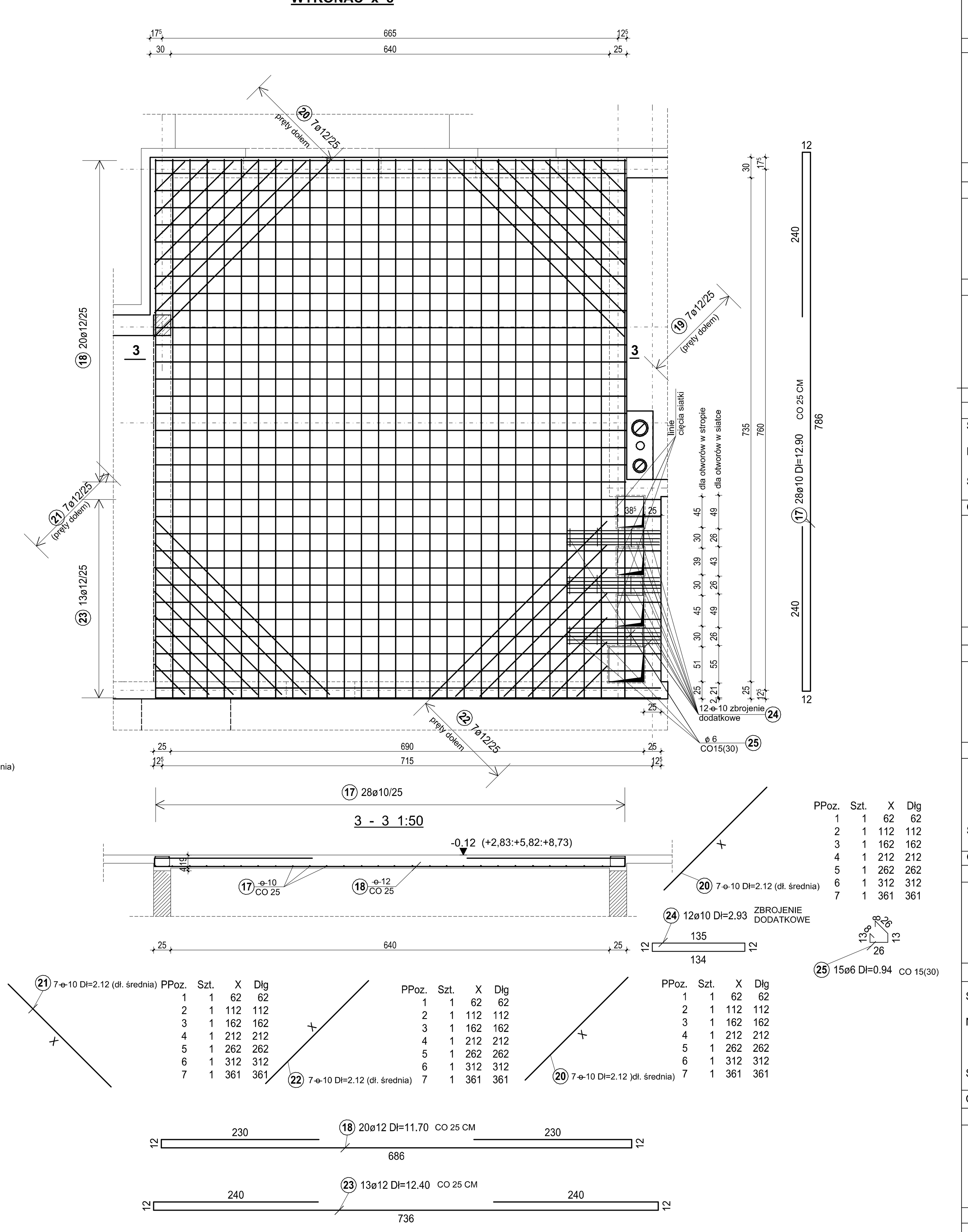

POZ.4.4 PŁYTA JEDNOKIERUNKOWO ZBROJONA Ln=5,85 m, (Lo=6,10m)
WYKONAĆ x 8

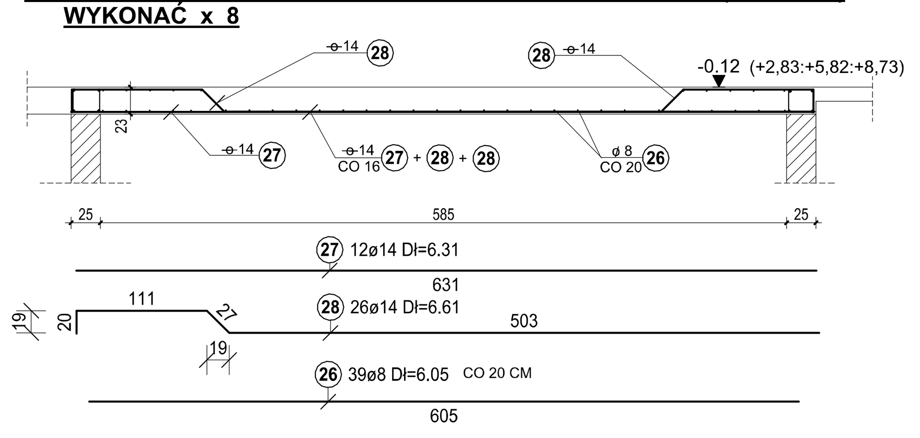

POZ.4.5 PŁYTA JEDNOKIERUNKOWO ZBROJONA Ln=4,40 M (Lo=4,65 m)
WYKONAĆ x 8

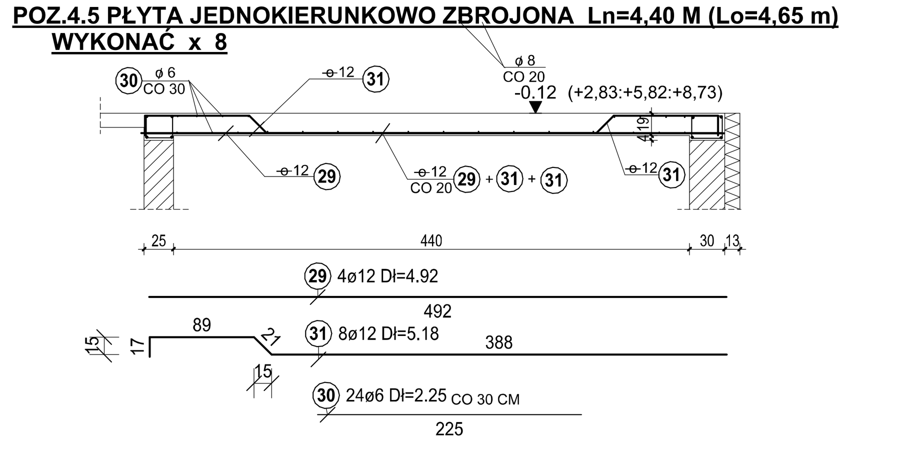

POZ.4.6 PŁYTA JEDNOKIERUNKOWO ZBROJONA Ln=3,45 m, (Lo=3,70 M) WYKONAĆ x 8

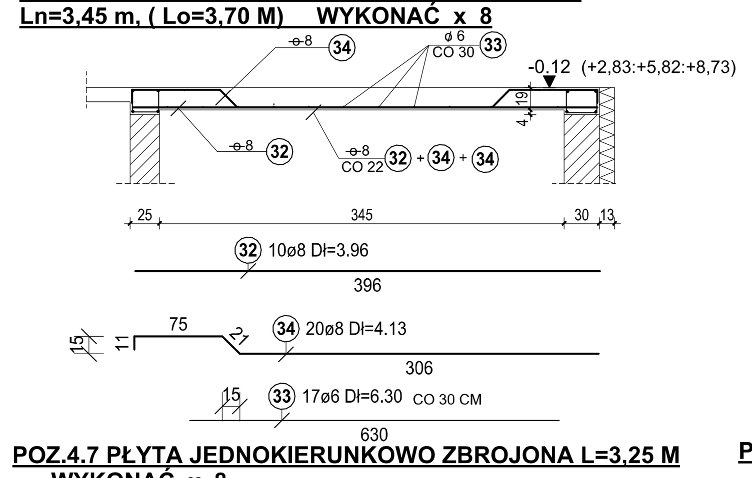

POZ.4.7 PŁYTA JEDNOKIERUNKOWO ZBROJONA L=3,25 M
WYKONAĆ x 8

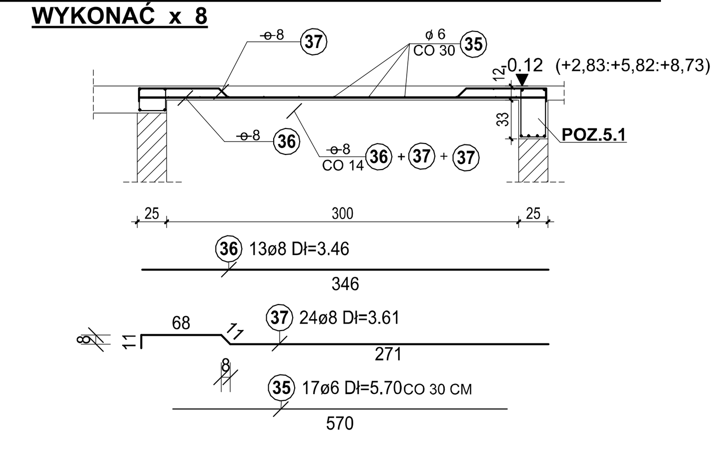

POZ.4.8 PŁYTA JEDNOKIERUNKOWO ZBROJONA L=2,95 M
WYKONAĆ x 6

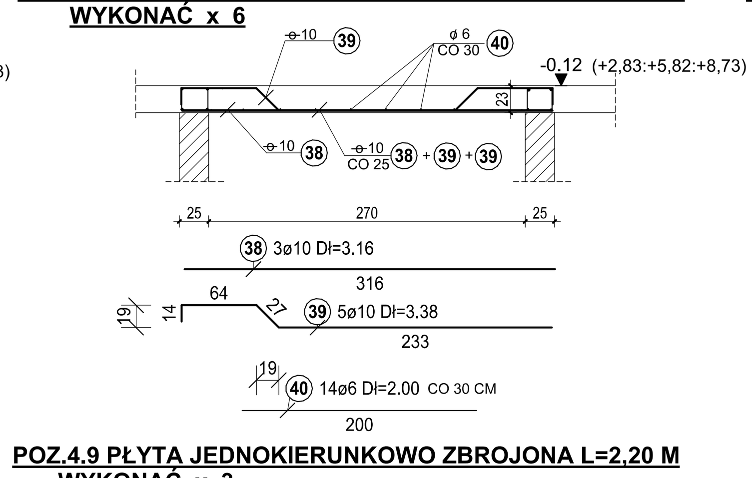

POZ.4.9 PŁYTA JEDNOKIERUNKOWO ZBROJONA L=2,20 M
WYKONAĆ x 3

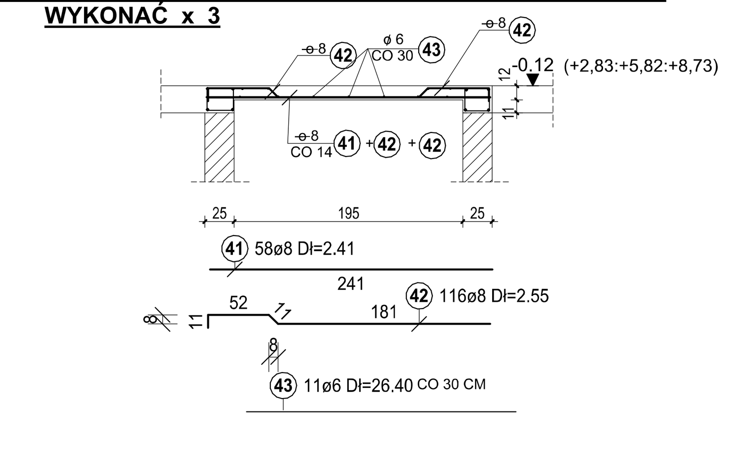

POZ.4.10 PŁYTA JEDNOKIERUNKOWO ZBROJONA Ln=2,55 M;(Lo=2,80 M)
WYKONAĆ x 2

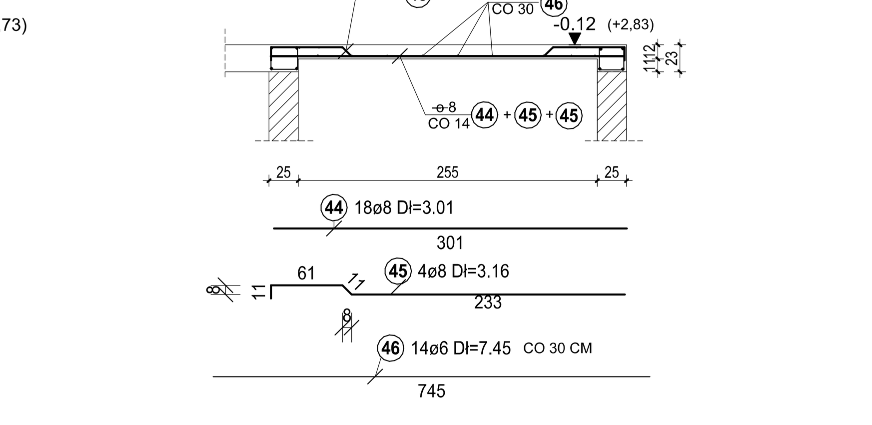

ZESTAWIENIE STALI DLA POZ.4.1 (WYKONAĆ x 8)

Stal A-0			
Nr pręta	Sztuk	Średnica	Długość
8	15	6	1.04
Średnica	Długość całkowita		Ciężar
6	15.60		3.46
Ciężar sumaryczny			3.46
Stal A-IIIN			
Nr pręta	Sztuk	Średnica	Długość
1	32	12	15.30
2	40	14	13.50
3	7	14	2.12 śr.
4	7	14	2.12 śr.
5	7	14	2.12 śr.
6	7	14	1.96 śr.
7	9	14	3.03
Średnica	Długość całkowita		Ciężar
12	489.60		434.76
14	625.50		756.86
Ciężar sumaryczny			1191.62

ZESTAWIENIE STALI DLA POZ.4.2 (WYKONAĆ x 2)

Stal A-0			
Nr pręta	Sztuk	Średnica	Długość
16	15	6	1.04
Średnica	Długość całkowita		Ciężar
6	15.60		3.46
Ciężar sumaryczny			3.46
Stal A-IIIN			
Nr pręta	Sztuk	Średnica	Długość
9	32	12	14.61
10	7	14	2.12 śr.
11	7	14	2.12 śr.
12	7	14	2.12 śr.
13	7	14	2.12 śr.
14	37	14	13.50
15	9	12	3.03
Średnica	Długość całkowita		Ciężar
12	494.79		439.37
14	558.82		676.17
Ciężar sumaryczny			1115.55

ZESTAWIENIE STALI DLA POZ.4.3 (WYKONAĆ x 8)

Stal A-0			
Nr pręta	Sztuk	Średnica	Długość
25	15	6	0.94
Średnica	Długość całkowita		Ciężar
6	14.10		3.13
Ciężar sumaryczny			3.13
Stal A-IIIN			
Nr pręta	Sztuk	Średnica	Długość
17	28	10	12.90
18	20	12	11.70
19	7	12	2.12 śr.
20	7	12	2.12 śr.
21	7	12	2.12 śr.
22	7	12	2.12 śr.
23	13	12	12.40
24	12	10	2.93
Średnica	Długość całkowita		Ciężar
10	396.36		244.55
12	454.52		403.61
Ciężar sumaryczny			648.17

ZESTAWIENIE STALI DLA POZ.4.4 (WYKONAĆ x 8)

Stal A-0			
Nr pręta	Sztuk	Średnica	Długość
26	39	8	6.05
Średnica	Długość całkowita		Ciężar
8	235.95		93.20
Ciężar sumaryczny			93.20
Stal A-IIIN			
Nr pręta	Sztuk	Średnica	Długość
27	12	14	6.31
28	26	14	6.61
Średnica	Długość całkowita		Ciężar
14	247.58		299.57
Ciężar sumaryczny			299.57

ZESTAWIENIE STALI DLA POZ.4.5 (WYKONAĆ x 8)

Stal A-0			
Nr pręta	Sztuk	Średnica	Długość
30	24	6	2.25
Średnica	Długość całkowita		Ciężar
6	54.00		11.99
Ciężar sumaryczny			11.99
Stal A-IIIN			
Nr pręta	Sztuk	Średnica	Długość
29	4	12	4.92
31	8	12	5.18
Średnica	Długość całkowita		Ciężar
12	61.12		54.27
Ciężar sumaryczny			54.27

ZESTAWIENIE STALI DLA POZ.4.6 (WYKONAĆ x 8)

Stal A-0			
Nr pręta	Sztuk	Średnica	Długość
33	17	6	6.30
Średnica	Długość całkowita		Ciężar
6	107.10		23.78
Ciężar sumaryczny			23.78
Stal A-IIIN			
Nr pręta	Sztuk	Średnica	Długość
32	10	8	3.96
34	20	8	4.13
Średnica	Długość całkowita		Ciężar
8	122.20		48.27
Ciężar sumaryczny			48.27

ZESTAWIENIE STALI DLA POZ.4.7 (WYKONAĆ x 8)

Stal A-0			
Nr pręta	Sztuk	Średnica	Długość
35	17	6	5.70
Średnica	Długość całkowita		Ciężar
6	96.90		21.51
Ciężar sumaryczny			21.51
Stal A-IIIN			
Pozycja	Sztuk	Średnica	Długość
36	13	8	3.46
37	24	8	3.61
Średnica	Długość całkowita		Ciężar
8	131.62		51.99
Ciężar sumaryczny			51.99

ZESTAWIENIE STALI DLA POZ.4.8 (WYKONAĆ x 8)

Stal A-0			
Nr pręta	Sztuk	Średnica	Długość
40	14	6	2.00
Średnica	Długość całkowita		Ciężar
6	28.00		6.22
Ciężar sumaryczny			6.22
Stal A-IIIN			
Nr pręta	Sztuk	Średnica	Długość
38	3	10	3.16
39	5	10	3.38
Średnica	Długość całkowita		Ciężar
10	26.38		16.28
Ciężar sumaryczny			16.28

ZESTAWIENIE STALI DLA POZ.4.9 (WYKONAĆ x 4)

Stal A-0			
Nr pręta	Sztuk	Średnica	Długość
43	11	6	26.40
Średnica	Długość całkowita		Ciężar
6	290.40		64.47
Ciężar sumaryczny			64.47
Stal A-IIIN			
Nr pręta	Sztuk	Średnica	Długość
41	58	8	2.41
42	116	8	2.55
Średnica	Długość całkowita		Ciężar
8	435.58		172.05
Ciężar sumaryczny			172.05

ZESTAWIENIE STALI DLA POZ.4.10 (WYKONAĆ x 2)

Stal A-0			
Nr pręta	Sztuk	Średnica	Długość
46	14	6	7.45
Średnica	Długość całkowita		Ciężar
6	104.30		23.15
Ciężar sumaryczny			23.15
Stal A-IIIN			
Nr pręta	Sztuk	Średnica	Długość
44	18	8	3.01
45	4	8	3.16
Średnica	Długość całkowita		Ciężar
8	66.82		26.39
Ciężar sumaryczny			26.39

STAL KLASY A-IIIN GAT. RB500W
STAL KLASY A-0 GAT. St0S-b
BETON KLASY C25/30 (B30)

OBIEKT:	BUDOWA DWÓCH BUDYNKÓW MIESZKALNYCH WIELORODZINNYCH A i B WRAZ Z NIEZBĘDNĄ INFRASTRUKTURĄ I PARKINGIEM
ADRES:	LUBLINIEC, ul. płk. WACŁAWA WILNIEWCZYCA dz. nr ewid. 1561/51, obr. 0002 - Lubliniec
FAZA:	PROJEKT TECHNICZNY
TEMAT OPRACOW.:	TOM IIIa - PROJEKT KONSTRUKCJI - BUDYNEK A
NAZWA RYS.:	STROPY NAD PIWNICĄ, PARTEREM, I, II PIĘTREM
PROJEKTOWAŁ: specjalność:	inż. Eugeniusz DUDEK konstr. - budowlana — GT-III/83861/16/77
SPRAWDZIŁ: specjalność:	inż. Cezary MARKOWSKI konstr. - budowlana — UAN-VIII-7342/262/93
DATA OPRAC.: 07.2023	SKALA: 1:50 — NR RYS.: K11/A Wyd.:0