Zestawienie stolarki drzwiowej																
ID	Dk1		Dk2		Dt.1		Dt.2		Dw.1		Dw.2		Dł.1		Dł.2	
ILOŚĆ	12	12	2	2	13	15	1	3	6	6	9	9	3	3	9	9
SKRZYDŁO LEWE/ PRAWE	L	P	L	P	P	L	L	P	L	P	L	P	L	P	L	P
WYMIARY W ŚWIETLE OŚCIEŻNICY [CM] SZER. X WYS.	100×205	100×205	100×205	100×205	80×205	80×205	80×205	80×205	80×205	80×205	90×205	90×205	80×205	80×205	90×205	90×205
ZEWNĘTRZNE WYMIARY OŚCIEŻNICY [CM] SZER. X WYS.	114×212	114×212	114×212	114×212	90×210	90×210	90×210	90×210	90×210	90×210	100×210	100×210	90×210	90×210	100×210	100×210
WIDOK	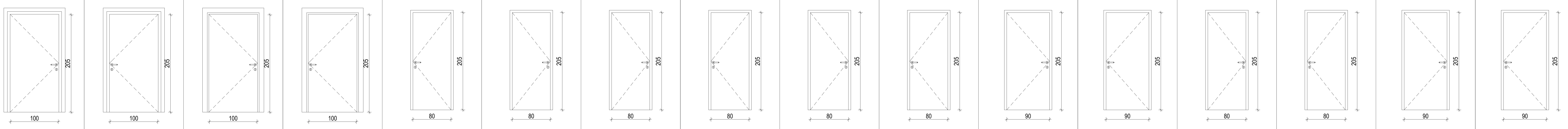															
OPIS	Drzwi klatkowe do mieszkań		Drzwi klatkowe do wózkowni		Drzwi techniczne piwniczne		Drzwi do rozdzielni elektrycznej - oproność ogniowa **EI30**		Drzwi wewnątrz lokalowe		Drzwi wewnątrz lokalowe - przystosowane dla osób z niepełnosprawnościami		Drzwi wewnątrz lokalowe, łazienkowe		Drzwi wewnątrz lokalowe, łazienkowe przystosowane dla osób z niepełnosprawnościami	
	Drzwi wewnętrzne , pełne, płaskie. z obudową ościeży i opaską szer, 10cm wokół otworu, wykończonej tożsamo ze skrzydłem Wypełnienie: wkład stabilizujący. Rama wraz z wypełnieniem oklejona płytą HDF. Okleina kolor antracytowy. Ościeżnica stalowa. Drzwi antywłamaniowe klasy C. Wizjer panoramiczny 180°, zamek patentowy x2. Klamka INOX. Klasa izolacyjności akustycznej: Rw=37 dB. Dymoszczelne		Drzwi wewnętrzne , pełne, płaskie. z obudową ościeży i opaską szer, 10cm wokół otworu, wykończonej tożsamo ze skrzydłem Wypełnienie: wkład stabilizujący. Rama wraz z wypełnieniem oklejona płytą HDF. Okleina kolor antracytowy. Ościeżnica stalowa. , zamek patentowy. Klamka INOX.		Drzwi wewnętrzne stalowe, techniczne jednoskrzydłowe, rozwierane. Kolor antracytowy. Klamka stalowa lakierowana na czarno. Zamek patentowy.				Drzwi wewnętrzne, pełne, płaskie. Wypełnienie: wkład stabilizujący. Rama wraz z wypełnieniem oklejona płytą HDF. Okleina w kolorze białym. Pokryte warstwą tworzywa przeźroczystego zabezpieczającego powłokę dekoracyjną przed uszkodzeniem. Ościeżnica regulowana. Zamek na klucz pokojowy. Klamka INOX.				Drzwi wewnętrzne, pełne, płaskie. Wypełnienie: wkład stabilizujący. Rama wraz z wypełnieniem oklejona płytą HDF. Okleina w kolorze białym. Pokryte warstwą tworzywa przeźroczystego zabezpieczającego powłokę dekoracyjną przed uszkodzeniem. Ościeżnica regulowana. Zamek WC. Klamka INOX. Podcięcie skrzydła lub otwór wentylacyjny w dolnej części skrzydła			
UWAGI	Wymiarowanie stolarki drzwiowej podane na rysunku może być jedynie podstawą do wstępnych przedmiarów. Dostawca stolarki przed realizowaniem zlecenia winien dokonać własnych obmiarów z natury. Na etapie wykonawczym, dobierając szerokość ram, należy uwzględnić projektowane ocieplenie węgarków, które po zabudowaniu nie może zmniejszać światła przejścia.															

UWAGA: WYKONAWCA ZOBOWIĄZANY JEST DOKŁADNIE ZAPOZNAĆ SIĘ Z PROJEKTEM I WARUNKAMI ISTNIEJĄCYMI NA PLACU BUDOWY, A TAKŻE SPRAWDZIĆ WYMIARY NA BUDOWIE I PRZEKAZAĆ INFORMACJE O ZMIANACH JEDNOSTCE PROJEKTOWEJ. WSZELKIE ROBOTY MAJĄ BYĆ WYKONANE ZGODNIE Z WYMAGANIAMI OKREŚLONYMI PRZEZ POLSKIE NORMY. WSZYSTKIE PROJEKTY WRAZ Z OPISAMI I ZAŁĄCZNIKAMI WE WSZYSTKICH FAZACH NALEŻY ROZPATRYWAĆ ŁĄCZNIE. WSZYSTKIE ELEMENTY BUDYNKU NALEŻY WYKONAĆ ZGODNIE Z PROJEKTAMI POSZCZEGÓLNYCH BRANŻ. O RÓŻNICACH POMIĘDZY POSZCZEGÓLNYMI BRANŻAMI I CZĘŚCIAMI DOKUMENTACJI POWIADOMIĆ JEDNOSTKĘ PROJEKTOWĄ.
UWAGA: WSZYSTKIE WYMIARY NALEŻY SPRAWDZIĆ NA BUDOWIE. PRZED ZAMÓWIENIEM PRODUKTÓW NALEŻY KAŻDORAZOWO SPRAWDZIĆ ZGODNOŚĆ WYMIAROWĄ ZE STANEM RZECZYWISTYM NA BUDOWIE.

NAZWA INWESTYCJI		SIMSP_ZMPS_PAB-2024-07
BUDOWA BUDYNKU MIESZKALNEGO WIELORODZINNEGO, WRAZ Z PARKINGIEM, ZBIORNIKIEM WÓD OPADOWYCH I MURAMI OPOROWYMI, PRZY UL. R. TRAUGUTTA W PYSKOWICACH NA DZIAŁKACH nr 526/28, 856/28, 857/28, 854/28 OBRĘB 0001 PYSKOWICE		
JEDNOSTKA PROJEKTOWA **GOWIN/SIUTA** architektura.urbanistyka	INWESTOR **SIM ŚLĄSK PÓŁNOC Spółka z o.o.** Lubliniec, ul. Pasieczna 2, 42-700 Lubliniec	
BRANŻA	**ARCHITEKTURA**	DATA
FAZA	PROJEKT TECHNICZNY	11.2024
PROJEKTANT	mgr inż. arch. BARTŁOMIEJ GOWIN upr. nr MPOIA/036/2014	
SPRAWDZAJĄCY	mgr inż. arch. KRZYSZTOF SIUTA upr. nr MPOIA/027/2014	
ZESPÓŁ	mgr inż. arch. ADAM ŁUKAWSKI	
NAZWA RYSUNKU	Zestawienie drzwi wewnętrznych	SKALA 1:1 / NR RYS. PT_4.3